Код производителя указан на упаковке в соответствии к буквой:
А - ООО «МК БТС», г. Пенза, ул. Карпинского, двлд.99, офис 3
Б - ООО «Мебелони», Пензенская область, г. Пенза, ул. Рябова, стр. 7Д

# Инструкция по сборке и эксплуатации мебели

## Компьютерный стол «Скай NEW»

## 12-02.003

Габаритные размеры
Ширина (мм): 1100
Высота (мм): 1500
Глубина (мм): 585

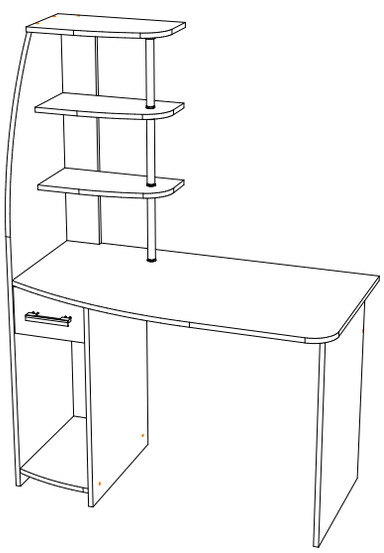

ОБЩИЕ ТЕХНИЧЕСКИЕ УКАЗАНИЯ

Настоятельно рекомендуем перед началом сборки внимательно ознакомьтесь с данной инструкцией, проверить наличие всех деталей и фурнитуры согласно комплектовочным ведомостям, убедиться в их качестве (отсутствие царапин, сколов, вмятин и т.д.) т.к. претензии по количеству комплектующих и качеству изделия после сборки не принимаются

Сборку советуем производить вдвоём на ровной поверхности, в качестве подкладочного материала рекомендуем использовать гофрокартон от упаковок.

Производитель оставляет за собой право вносить изменения не нарушающих внешнего вида и габаритных размеров изделия (замена крепёжной фурнитуры, ножек, ручек и т. д. на аналоги).

Правила эксплуатации

Для длительного сохранения эксплуатационных и эстетических качеств мебели необходимо соблюдать следующие правила по уходу за мебелью во время ее эксплуатации:

- эксплуатировать мебель в сухом, проветриваемом помещении с температурой воздуха от +10 С до +40 С и относительной влажностью воздуха не более 70%
- в процессе эксплуатации мебели возможно ослабление крепежной фурнитуры - необходимо ее поправлять
- при эксплуатации изделий имеющие декоративные решения в виде стекла или зеркал необходимо помнить, что эксплуатация стекла и зеркал с трещиной сопряжено с риском получения травм. Следует немедленно заменить стекло/зеркало при появлении трещин.
- не допускать скопления влаги на поверхностях изделия во избежание набухание щитов и отклейки кромок
- беречь поверхности от механических повреждений, не ставить на поверхность горячие предметы
- при чистке использовать влажную ткань с применением специальных средств по уходу за мебелью с последующей протиркой поверхностей насухо
- не допускайте попадания на поверхность веществ, таких как растворители, бензин, обезжиривающие средства и др.

Гарантийные обязательства

- Изготовитель гарантирует соответствие мебели требованиям ГОСТ 16371-2014, ТР ТС 025/2012, при соблюдении условий транспортировки, хранения, сборки (для мебели, поставляемой в разобранном виде), эксплуатации.
- Срок службы изделия - 5 лет (при соблюдении условий эксплуатации мебели).
- Гарантийный срок эксплуатации мебели - 24 месяца.

| | |
|---|---|
| EAC | **Компьютерный стол «Скай NEW»**<br>**12-02.003** |
| | Срок службы изделия - 5 лет<br>Срок гарантии - 24 месяца |
| Соответствует требованиям ТР ТС 025/2012<br><br>Дата изготовления_____ | Производитель в соответствии с буквой<br>А - ООО «МК БТС», г. Пенза, ул. Карпинского, двлд.99, офис 3<br>Б - ООО «Мебелони», Пензенская область, г. Пенза, ул. Рябова, стр. 7Д |

| Поз. | Наименование | Длина | Ширина | Кол-во |
|---|---|---|---|---|
| 1 | Боковина | 1484 | 440 | 1 |
| 2 | Боковина | 713 | 490 | 1 |
| 3 | Боковина | 713 | 490 | 1 |
| 4 | Панель задняя | 740 | 224 | 1 |
| 5 | Панель задняя | 755 | 120 | 1 |
| 6 | Фасад | 160 | 264 | 1 |
| 7 | Бок ящика | 350 | 98 | 2 |
| 8 | Вязка ящика | 210 | 98 | 1 |
| 9 | Столешница | 1084 | 585 | 1 |
| 10 | Вязка | 488 | 268 | 1 |
| 11 | Крышка надставки | 441 | 240 | 1 |
| 12 | Вязка | 425 | 214 | 2 |
| 13 | ЛДВП | 354 | 240 | 1 |
| | Труба Ф25 | 238 | | 3 |

## Необходимый инструмент для сборки.

Рекомендуем сборку производить вдвоем.

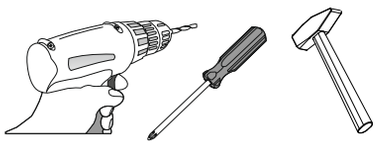

| | | |
|---|---|---|
| Гвоздь 2х20<br>22 шт. | Евровинт 6х50<br>26 шт. | Евроключ<br>1 шт. |
| Заглушка для евровинта Венге<br>21 шт. | Шуруп 4х16<br>19 шт. | Заглушка для эксцентрика Венге<br>8 шт. |
| Втулка торцевая D 25 мм.<br>3 шт. | Шайба торцевая D25 мм. (REAL)<br>3 шт. | Фланец D25 мм.<br>3 шт. |
| Подпятник<br>6 шт. | Ручка BTS №17 (C17 (96-128)<br>1 шт. | Направляющая роликовая 350 мм.<br>1 компл. |
| | | Эксцентриковая стяжка<br>8 шт. |

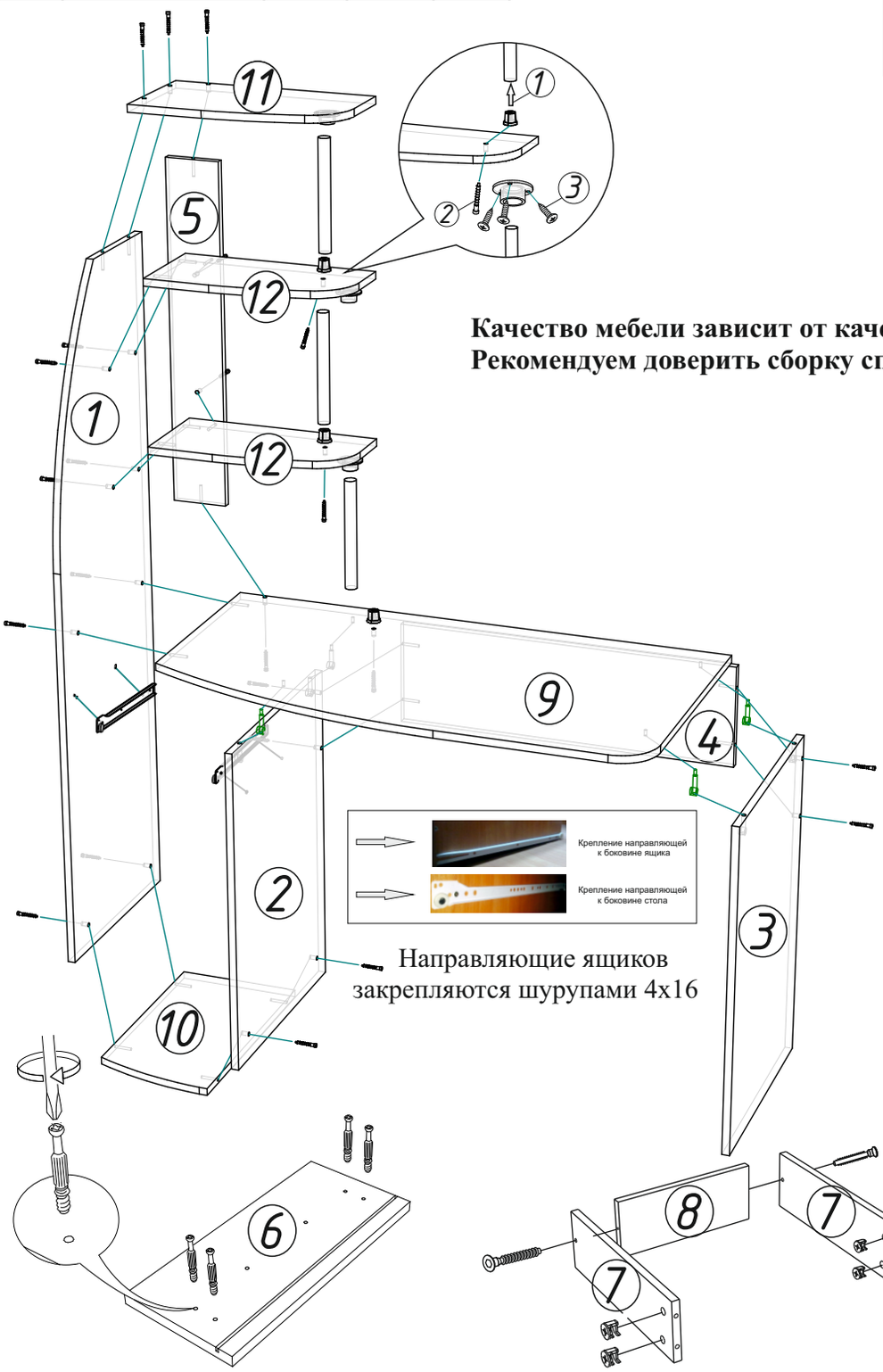


**Качество мебели зависит от качества сборки.**
**Рекомендуем доверить сборку специалистам.**

Направляющие ящиков закрепляются шурупами 4х16

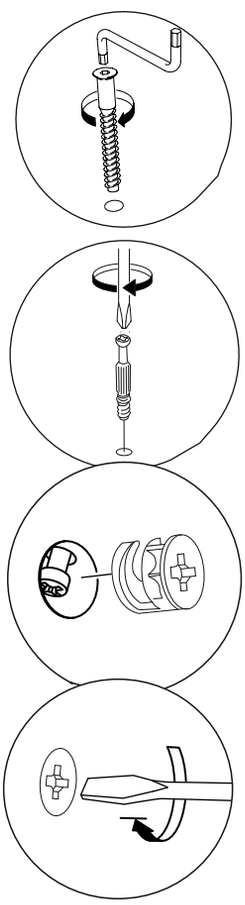

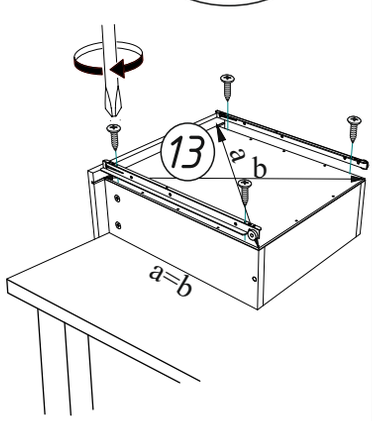


# Уважаемый покупатель!

Убедительная просьба сохранять упаковку до полной сборки изделия!