ТЭКС

Мебельная компания

Схема сборки изделия
Спальня ОРИОН
«Навесная секция»
352*1940*250

комплектация						
1	Ш	Боковина	320	250	4	1дл
2	Ш	Крышка	1940	250	2	1дл2кр
3	С	Фасад	348	646	1	По кр
4		ЛДВП	347	634	1	
5		ЛДВП	347	650	2	

фурнитура			
	Еврошуруп	16 шт.	
	Навес угловой	4 компл.	
	Газ лифт 60	1 шт.	
	Меж-секционная стяжка	4 шт.	
	Петля накладная	2 шт.	
	Шуруп 3,5*16	8 шт.	
	Ручки с-23/96мм	1 шт.	
	Шурупы к ручкам 25-30	2 шт.	
	Шайба	2 шт.	
	Гвозди	40 шт.	
	Евроключ	1 шт.	
	Заглушка	16 шт.	

1. *Общие положения*

1.1 *Прежде чем начать сборку изделия, внимательно изучите настоящую инструкцию.*

1.2 *Сборку изделия необходимо проводить согласно схемам, предоставленным на рисунках упаковочной ведомости, комплектации фурнитуры.*

1.3 *Изделия следует собирать на ровном полу, покрытому тканью или бумагой, для работы необходимо иметь молоток, деревянный брусок, обёрнутый тканью, отвёртки (плоскую и крестовидную) угольник на 90 градусов, рулетку.*

1.4 *Перед началом сборки ознакомьтесь с назначением каждой детали по рисункам.*

1.5 *Все изделия набора выполнены из щитовых деталей: стенок горизонтальных, стенок вертикальных, дверей и полок*
Изделия собирают по одной схеме:
- сборка каркаса из горизонтальных (крышек, вязок) и стенок вертикальных с креплением стенок задних (ДВП);
- навеска дверей и крепление ручек;
- установка кронштейнов, полкодержателей, штангодержателей и размещение на них соответственно полок и штанг;
- сборка и установка ящиков

Еврошурупами скрутить детали 1 и 2 как показано на рисунке.

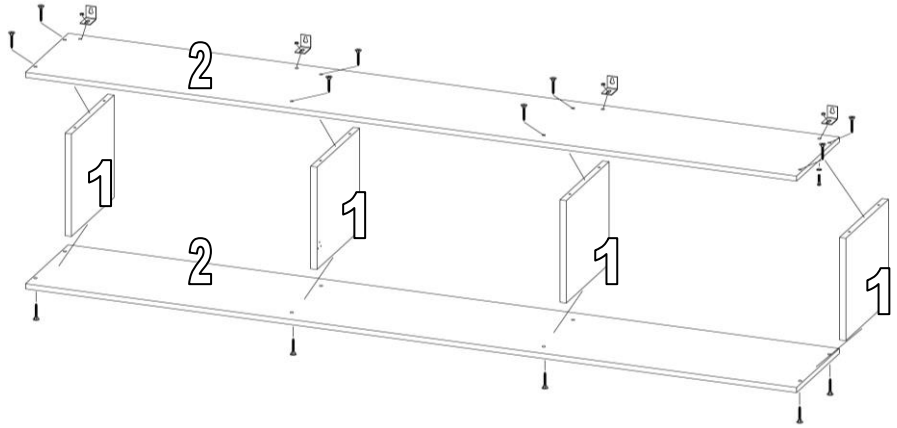

Внимание!!! *Во избежание перекоса створок, после того как секция собрана в коробку, необходимо измерить диагонали, они должны быть одинаковыми. Только после этого можно прибивать заднюю стенку используйте это примечание при сборке каждой секции*

или её части.

Измерив диагональ прибить гвоздями ЛДВП к тыльной стороне корпуса.

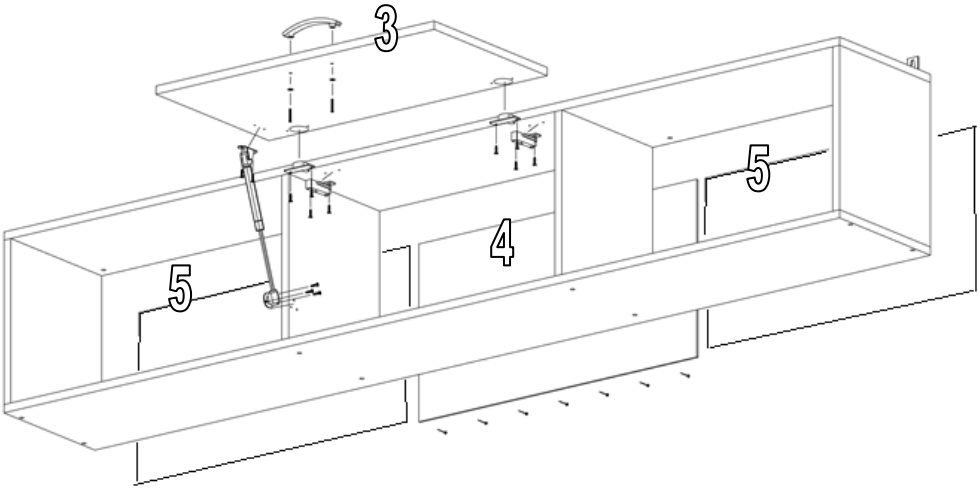

Шурупами 3,5*16 привернуть петли к фасаду 3, и установить фасад на корпус как показано на рисунке.

Привернуть шурупами газ-лифт (*согласно схемы вложенной в упаковку газ-лифта*).

Отрегулировать фасад петлями.

Привернуть ручку в готовые отверстия фасада.
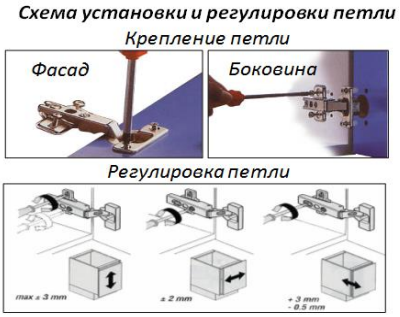
Установить заглушки.