ТЭКС
Мебельная компания

Схема сборки изделия

«Спальня ***ОРИОН»***

Тумба выкатная

600*400*435

№		Наименование	Размер	Кол-во
1	Ш	Боковина	518*405	2 шт.
2	Ш	Крышка	400*435	1 шт.
3	Ш	Низ	400*405	1 шт.
4	Ш	Ящик	106*384	6 шт.
5	Ш	Ящик	106*342	3 шт.
6	С	Фасад	174*396	3 шт.
7		ЛДВП	531*395	1 шт.
8		ЛДВП	403*340	3 шт.

Внимание

ящики без пропила: ЛДВП прибить гвоздями к низу, а после привернуть направляющие.

Наименование	Кол-во
Еврошуруп	10 шт.
Евроключ	1 шт.
Эксцентрик	16 шт.
Замок для эксцентрика	16 шт.
Шуруп 3,5*16	40 шт.
Направляющая 400мм	3 шт.
Ручка С23/96мм	3 шт.
Колесная опора 50 мм.	4 шт.
Гвозди	20 шт.

✂----------Вырезать и приклеить

ТЭКС МЕБЕЛЬНАЯ КОМПАНИЯ	Дата выпуска – 2019 год . Срок службы – 5 лет Гарантийный срок эксплуатации – 24 мес. Произведено в России.	EAC
Изготовитель **ООО «Гудтрейн»** ИНН 5837065820	«Спальня ОРИОН» Тумба выкатная	
Юр.адрес: 440015, г.Пенза, ул.Литвинова, д.56, к.1, оф.1 Фактич.адрес: 440015, г.Пенза, ул.Литвинова, д.56, к.1	Декларация о соответствии: № RU Д-RU.МН33.В.00675 от 14.09.2018г	

1. Общие положения

1.1 Прежде чем начать сборку изделия, внимательно изучите настоящую инструкцию.

1.2 Сборку изделия необходимо проводить согласно схемам, предоставленным на рисунках упаковочной ведомости, комплектации фурнитуры.

1.3 Изделия следует собирать на ровном полу, покрытому тканью или бумагой, для работы необходимо иметь молоток, деревянный брусок,
обёрнутый тканью, отвёртки (плоскую и крестовидную) угольник на 90 градусов, рулетку.

1.4 Перед началом сборки ознакомьтесь с назначением каждой детали по рисункам.

1.5 Все изделия набора выполнены из щитовых деталей:
стенок горизонтальных, стенок вертикальных, дверей и полок
Изделия собирают по одной схеме:
- сборка каркаса из горизонтальных (крышек, вязок) и стенок вертикальных с креплением стенок задних (ДВП);
- навеска дверей и крепление ручек;
- установка кронштейнов, полкодержателей, штангодержателей и размещение на них соответственно полок и штанг;
- сборка и установка ящиков

Прикрутить колесную опору к низу 3 (*со сквозными отверстиями*) шурупами 3,5*16 (*произвольно*).
К боковине 1 прикрутить направляющие, шурупами 3,5*16 (*колесиком вперед*).

Скрутить детали 1 и 3 еврошурупами, и 1 и 2 эксцентриками. Прибить гвоздями к задним торцам собранного корпуса ДВП 7.

Внимание!!! *Во избежание перекоса фасадов, после сборки корпуса необходимо измерить диагонали, они должны быть одинаковыми, только после этого можно прибить ДВП.*

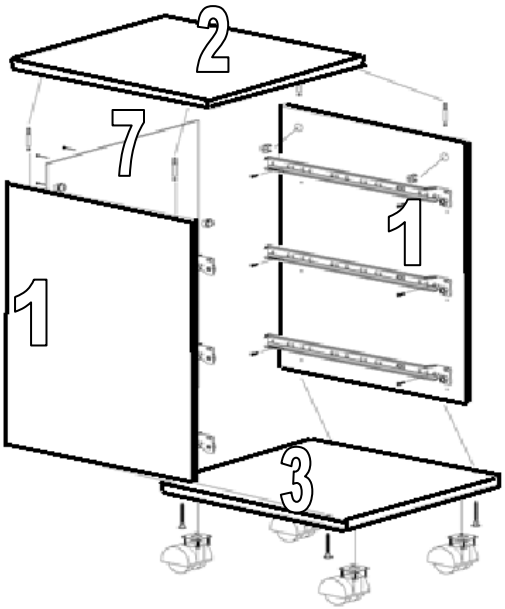

Собрать ящики. Скрутить детали 4 и 5 еврошурупамиВ готовые отверстия в фасадах 6 вкрутить шток эксцентриковой стяжки. Соединить фасады с собранным ящиком, закрепить с помощью замков. . В пропил на детали 6 вставить ЛДВП 8 и прибить к корпусу ящика. Прикрутить направляющие (*колесиком назад*) к деталям ящика 4 шурупами 3,5*16.

Вкатить ящики по направляющим в собранный корпус.В отверстия на фасадах установить ручки.

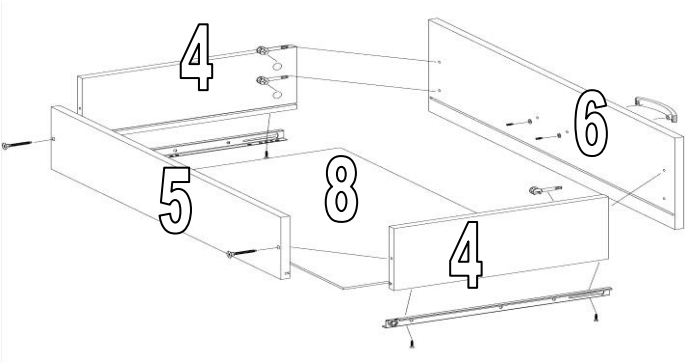

ТЭКС
Мебельная компания

Схема сборки изделия
«Спальня ***ОРИОН»***
Надстройка письменного стола
1050*1090*250

№		Наименование	Размер	Кол-во
1	Ш	Боковина	1050*250	2 шт.
2	Ш	Вязка	1058*250	2 шт.
3	Ш	Щит	1058*200	1 шт.
4	Ш	Боковина	320*250	2 шт.
5	С	Фасад	348*446	1 шт.
6		ЛДВП	346*445	1 шт.

Наименование	Кол-во
Еврошуруп	25 шт.
Евроключ	1 шт.
Кранштейн дуга	1 шт.
Газ-лифт 50	1 шт.
Ручка С23/96	1 шт.
Петля накладная	2 шт.
Шуруп 3,5*16	10 шт.
Гвоздь	20 шт.
Заглушка	20 шт.

✂----------

ТЭКС МЕБЕЛЬНАЯ КОМПАНИЯ	Дата выпуска – 2019 год . Срок службы – 5 лет Гарантийный срок эксплуатации – 24 мес. Произведено в России. EAC
Изготовитель **ООО «Гудтрейн»** ИНН 5837065820	«Спальня ОРИОН» Надстройка письменного стола
Юр.адрес: 440015, г.Пенза, ул.Литвинова, д.56, к.1, оф.1 Фактич.адрес: 440015, г.Пенза, ул.Литвинова, д.56, к.1	Декларация о соответствии: № RU Д-RU.MH33.B.00675 от 14.09.2018г

✂----------

Вырезать и приклеить

1. Общие положения

1.1 Прежде чем начать сборку изделия, внимательно изучите настоящую инструкцию.

1.2 Сборку изделия необходимо проводить согласно схемам, предоставленным на рисунках упаковочной ведомости, комплектации фурнитуры.

1.3 Изделия следует собирать на ровном полу, покрытому тканью или бумагой, для работы необходимо иметь молоток, деревянный брусок, обёрнутый тканью, отвёртки (плоскую и крестовидную) угольник на 90 градусов, рулетку.

1.4 Перед началом сборки ознакомьтесь с назначением каждой детали по рисункам.

1.5 Все изделия набора выполнены из щитовых деталей:
стенок горизонтальных, стенок вертикальных, дверей и полок
Изделия собирают по одной схеме:
- сборка каркаса из горизонтальных (крышек, вязок) и стенок вертикальных с креплением стенок задних (ДВП);
- навеска дверей и крепление ручек;
- установка кронштейнов, полкодержателей, штангодержателей и размещение на них соответственно полок и штанг;
- сборка и установка ящиков

Скрутить детали 1, 2, 3 и 4 как показано на рисунке еврошурупами.

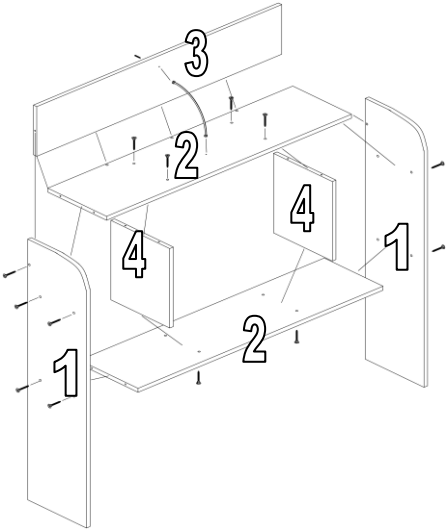

В готовые отверстия деталей 2 и 3 закрепить кранштейн дуга. Измерив диагональ прибить гвоздями ЛДВП к тыльной стороне ниши.

Шурупами 3,5*16 привернуть петли к фасаду и установить фасад на корпус.

Привернуть газ-лифт к фасаду и детали 4 согласно инструкции приложенной к газ-лифту.

В готовые отверстия фасада установить ручку.

Установить заглушки.

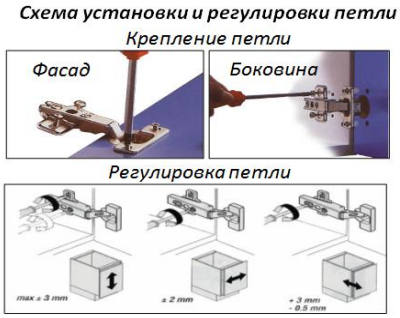

ТЭКС
Мебельная компания

Схема сборки изделия

«Спальня ***ОРИОН»***

Стол письменный

750*1120*600

Прибить гвоздями опоры к боковинам 1. Скрутить боковины 1 и планку 3 еврошурупами. С помощью эксцентриковой стяжки скрепить крышку 2 с собранными боковинами и планкой 3. Установить заглушки на видимые еврошурупы.

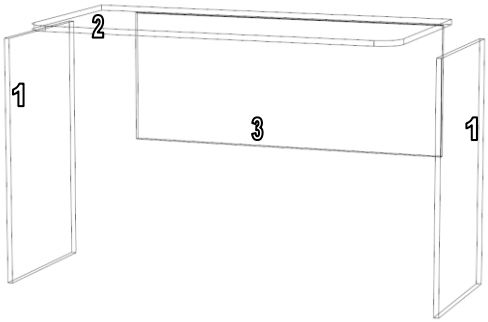

Наименование	***Кол-во***
Еврошуруп	4 шт.
Евроключ	1 шт.
Эксцентрик	4 шт.
Замок для эксцентрика	4 шт.
Опора простая	4 шт.
Гвоздь	8 шт.
Заглушка	4 шт.

№		***Наименование***	***Размер***	***Кол-во***
1	Ш	Боковина	734*500	2 шт.
2	Ш	Крышка	1120*600	1 шт.
3	Ш	Планка	1078*300	1 шт.

✂----------

ТЭКС МЕБЕЛЬНАЯ КОМПАНИЯ	Дата выпуска – 2019 год . Срок службы – 5 лет Гарантийный срок эксплуатации – 24 мес. Произведено в России.	EAC
Изготовитель **ООО «Гудтрейн»** ИНН 5837065820	«Спальня ОРИОН» Стол письменный	
Юр.адрес: 440015, г.Пенза, ул.Литвинова, д.56, к.1, оф.1 Фактич.адрес: 440015, г.Пенза, ул.Литвинова, д.56, к.1	Декларация о соответствии: № RU Д-RU.MH33.B.00675 от 14.09.2018г.	

✂----------

Вырезать и приклеить